TITOLO PROGETTO: "DROOP"

Giulia Dolci / Federica Fontana

CONCORSO DE VISION 2013

L.UN.A. LIBERA UNIVERSITÀ DELLE ARTI

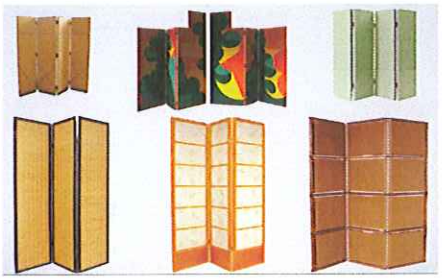



STEP 1 Concept

Abbiamo sviluppato il progetto cercando di unire ad una struttura auto-portante ed efficace per l'esposizione uno studio dei materiali che valorizzasse il progetto anche dal punto di vista della sostenibilità. Il progetto si sviluppa partendo dal paravento, un divisorio che ha la capacità di creare uno spazio intimo congeniale per le mostre, in cui lo spettatore si trova in maniera indisturbata a diretto contatto con l'oggetto esposto.



MODULO 1

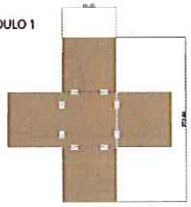

MODULO 2

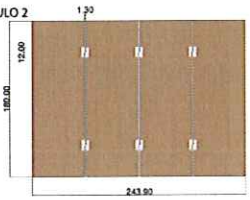





STEP 2 MATERIALE E MODULI

CARTONE IGNIFUGO SUNDEALA
PANNELLI IN FIBRA DI RECUPERO
Normalmente utilizzati come supporti per bacheche, modellismo, oggetti per la scuola e la casa e divisori. I pannelli, prodotti da Sundeala sono costituti interamente in fibra derivante da carta di giornale riciclata. Sono caratterizzati da una elevata compattezza, resistenza e durevolezza, pur mantenendo una superficie gradevolmente soffice al tatto.
MODULI
Entrambi i moduli collaborano alla creazione di una struttura poliedrica, semplice, facilmente trasportabile e versatile.

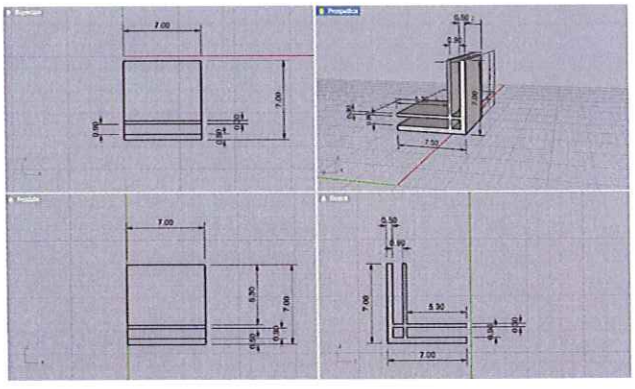

STEP 3 Giunto

Il giunto consente di unire entrambi i moduli al fine di creare dei parallelepipedi utilizzabili come: tavoli, strutture modulari impilabili, e sostegni per materiale illustativo.

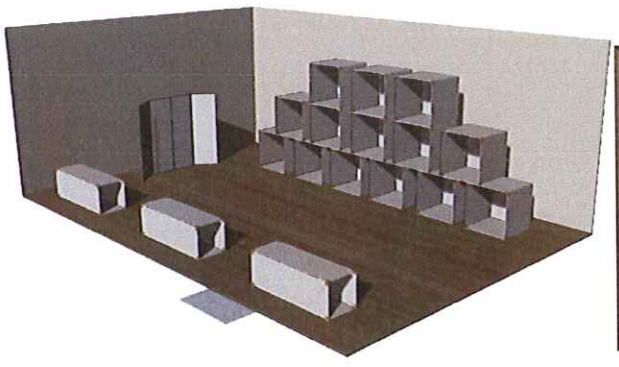

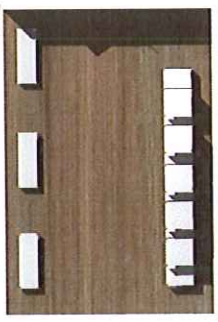

STEP 4 Rendering

Esempi di modalità di allestimenti.

via M. D'Azeglio, 33 - BO
T. 051 588 07 88
www.uniluna.com